Auriculares para TV RS 275

Auriculares inalámbricos y transmisor para televisor
Modelo: RS 275, HDR 275, BTA1, HZS1



Preguntas frecuentes

Índice

“Vista general del producto”
“Configuración y uso general”
“Mejora auditiva y del sonido”
“Alimentación y carga”
“Bluetooth y conectividad”
“Restablecimiento, firmware y mantenimiento”
“Controles”
“Aplicación e integración del PC”
“Resolución de problemas (por si surge algún inconveniente)”

Utilice la función de búsqueda para encontrar la respuesta a su pregunta.

Sonova Consumer Hearing GmbH
Im Heidkampe 9
30659 Hannover
Alemania
www.sennheiser-hearing.com
Versión: 02/2026, A01

Vista general del producto

¿Qué hace que los auriculares para TV RS 275 sean realmente únicos?

Los auriculares para TV están diseñados especialmente para el visionado prolongado, ofreciendo una **experiencia de audio totalmente inmersiva sin molestar a las demás personas que estén en la habitación**. A diferencia de los auriculares convencionales, cuentan con un conjunto de funciones diseñadas específicamente para su uso con televisores: **transmisión estable a larga distancia, mejora de la claridad de la voz, audio de baja latencia para una sincronización perfecta entre audio e imagen y conectividad plug-and-play sencilla**. Gracias a esta combinación, puede disfrutar de su contenido con excelente calidad y comodidad, sin molestar a quienes estén a su alrededor.

¿Cuáles son las principales funciones de los auriculares para TV RS 275?

- **Sonido envolvente virtual**: crea una experiencia auditiva cinematográfica.
- **Claridad de la conversación**: realza los diálogos para que las voces sean más inteligibles.
- **Perfiles de audición**: posibilidad de personalizar el sonido según sus necesidades auditivas concretas.
- **Sincronización perfecta entre audio e imagen**: el audio de baja latencia asegura que el sonido coincida exactamente con la imagen.
- **Alcance fiable de hasta 50 m**: rendimiento estable y optimizado para el visionado de televisión.
- **Hasta 50 horas de batería**: disfrute de varias sesiones de televisión sin tener que cargarlos.
- **Comodidad durante todo el día**: su diseño ligero y las almohadillas suaves aseguran una experiencia cómoda durante sesiones de visionado prolongadas.
- **Multiconectividad mediante Bluetooth Classic**: los auriculares se conectan fácilmente a televisores, tabletas, teléfonos móviles y otros dispositivos Bluetooth.
- **Compatibilidad con transmisión Auracast™**: puede emitir audio a un número ilimitado de auriculares compatibles con Auracast™ para una experiencia de escucha compartida.

¿Qué volumen pueden alcanzar los auriculares para TV?

El volumen máximo depende del uso que dé a los auriculares.

Cuando se usan con **Bluetooth Classic**, como en smartphones o tabletas, los auriculares mantienen el nivel de salida estándar de **hasta 100 dB**. Sin embargo, al conectase al **transmisor de TV BTA1**, el sistema puede llegar **hasta los 106 dB**.

Se trata de un incremento importante, porque la presión sonora no aumenta linealmente, sino de forma exponencial. Así, 106 dB se perciben significativamente más altos que 100 dB, brindando más margen para usuarios que requieren volúmenes elevados.

¿Qué funciones específicas ofrece el producto si tengo algún tipo de deficiencia auditiva?

- **Perfiles de audición**: con nuestros cuatro perfiles optimizados para dificultades auditivas frecuentes, podrá ajustar el sonido según sus necesidades y preferencias. Cada persona percibe el audio de manera diferente: algunas tienen problemas para oír voces suaves, otras para los tonos agudos y otras necesitan reducir los sonidos fuertes. Los perfiles de audición están diseñados para ayudar a compensar estas diferencias.
- **Supresión de ruido**: minimiza las distracciones del ruido de fondo al convertir el sonido estéreo a mono, facilitando la comprensión de los diálogos.
- **Claridad de la conversación**: realza los diálogos dentro de un sonido estéreo completo, mejorando la inteligibilidad sin perder la sensación inmersiva.
- **Alto volumen máximo (hasta 106 dB)**: proporciona un incremento de volumen al usarlo con el transmisor, facilitando la escucha a quienes necesitan un audio más alto.
- **Control del equilibrio izquierdo/derecho**: permite ajustar individualmente el audio de cada oído según sus preferencias.

¿Puedo utilizar los auriculares para TV RS 275 sin la app Sennheiser Smart Control Plus?

Por supuesto.

Los auriculares funcionan perfectamente tal y como vienen, sin necesidad de aplicación.

No obstante, esta le permite obtener múltiples **valiosas funciones adicionales**, por ejemplo:

- perfiles de audición
- supresión de ruido
- ajuste del equilibrio izquierdo/derecho
- ajustes de cifrado de privacidad
- otras opciones de personalización

La aplicación también es esencial para mantener **actualizados tanto los auriculares como el transmisor**, ya que **las actualizaciones del firmware solo pueden instalarse a través de ella**.

Así pues, aunque los auriculares pueden usarse por sí solos, la aplicación proporciona todas las funciones y optimiza la experiencia.

¿Pueden otras personas seguir escuchando el televisor mientras yo uso los auriculares para TV RS 275?

Sí, puede elegir entre dos opciones.

- **Escucha privada:**
  Puede silenciar los altavoces del televisor y escuchar solo a través de sus auriculares. En este modo, el volumen se controla directamente en los auriculares, por lo que puede ver la televisión sin molestar a los demás.
- **Escucha compartida:**
  También puede dejar los altavoces del televisor encendidos. En este caso, el televisor y los auriculares tienen controles de volumen separados, permitiendo que el sonido de los auriculares se ajuste sin interferir con quienes usan el televisor.

Esta flexibilidad hace que el sistema sea ideal para ver el televisor tanto en solitario como en compañía. Si los altavoces del televisor no permanecen encendidos, consulte la guía de resolución de problemas aquí.

¿Cuál es la diferencia entre los modelos RS 275 y RS 255?

El paquete de los auriculares para TV RS 275 viene con un soporte.

¿Puedo comprar los auriculares sin transmisor?

Sí, podrá encontrar auriculares adicionales (= auriculares para TV HDR 275) en la sección de accesorios: https://eu.sennheiser-hearing.com/collections/sennheiser-spare-parts-and-accessories

Tenga en cuenta que, para lograr la mejor experiencia posible al ver televisión, recomendamos utilizar los auriculares con el transmisor incluido. Los auriculares adicionales son ideales si desea conectar varios auriculares a un solo transmisor.

Configuración y uso general

¿Cómo se conecta el transmisor?

1. Encienda el televisor. Tiene que estar encendido antes de empezar.
2. Encienda el transmisor. Conéctelo a su televisor (u otra fuente de alimentación USB) a través del cable USB C a USB A.
3. Establezca la conexión de audio. Enlace la salida óptica de su televisor con la entrada óptica del transmisor mediante el cable óptico.

   ¿No hay salida óptica? Utilice el cable analógico o su propio cable HDMI, dependiendo de lo que admita su televisor.

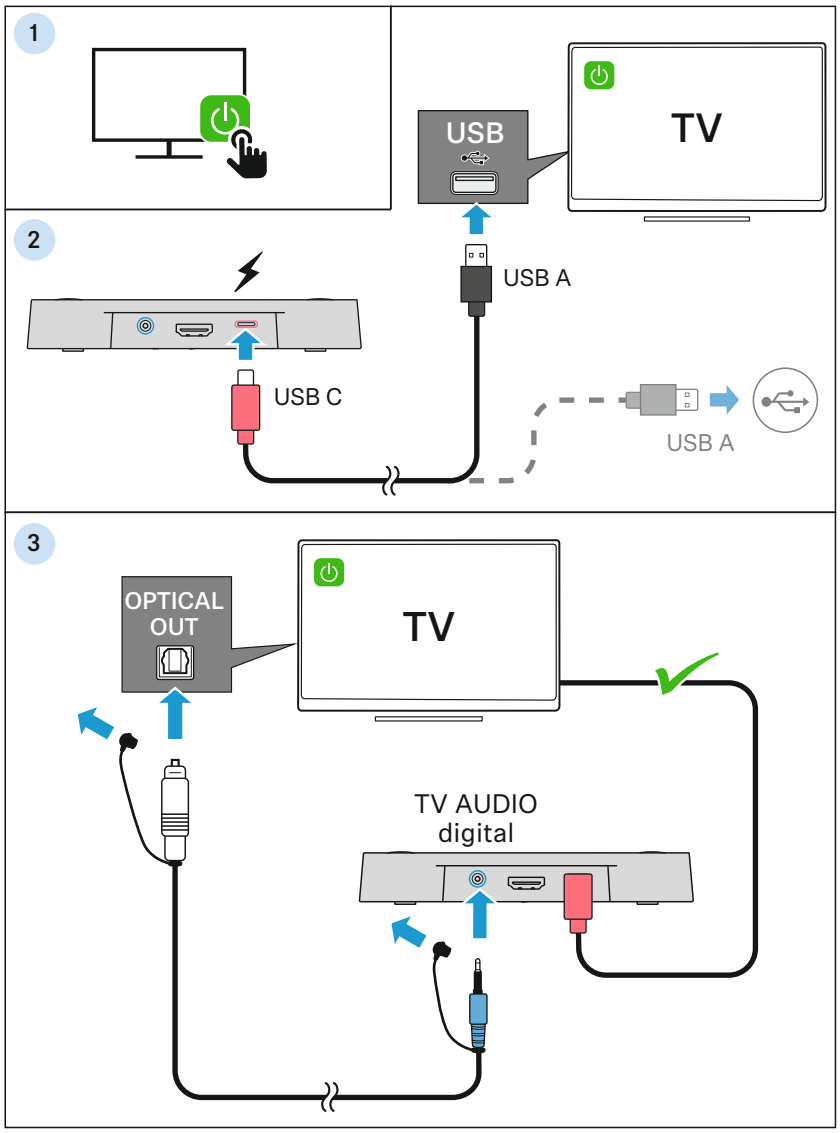

¿Cómo conecto mis auriculares al transmisor?

- ▷ **Asegúrese de que el transmisor esté encendido y recibiendo una señal de audio.**
  El LED SOURCE debe permanecer fijo (sin parpadear) y puede estar iluminado en azul, blanco o naranja, según la fuente de audio.
- ▷ **A continuación, siga las instrucciones de sincronización de sus auriculares.** Esta acción suele hacerse a través de la aplicación o los ajustes de Bluetooth.

¿Cómo se conectan los auriculares para TV HDR 275?

- ▷ Conecte el transmisor a su televisor (alimentación + audio) como se indica aquí en las instrucciones.
- ▷ Encienda los auriculares con el botón de encendido.
- ▷ Espere entre 5 y 8 segundos. Ambos dispositivos se buscarán de forma automática y se emparejarán.
- ▷ La indicación verbal “Connected” (conectado) sirve para confirmar que la conexión se ha realizado correctamente.
- ▷ Si no se establece la conexión, consulte la guía de resolución de problemas aquí.

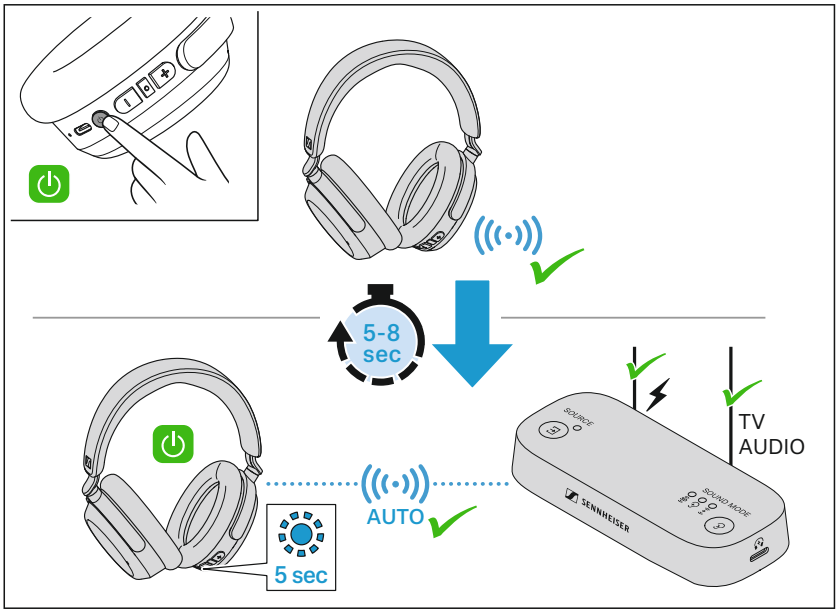

¿Cómo se conectan auriculares Sennheiser compatibles con el transmisor de TV BTA1?

- **Conecte sus auriculares:** asegúrese de que sus auriculares estén sincronizados con su smartphone mediante Bluetooth.
- **Instale y abra la aplicación:** descargue y abra la app Sennheiser Smart Control Plus en su smartphone.
- **Acceda a Auracast:** vaya a la pestaña “Mi dispositivo” y busque el elemento “Auracast”. Púlselo para abrir el asistente y gestionar su conexión.
- **Seleccione un transmisor:** puede seleccionar el transmisor deseado desde la lista.
- **Streams cifrados:** si se ha establecido una contraseña para un stream (recomendado), se muestra un símbolo de candado en cada stream cifrado.

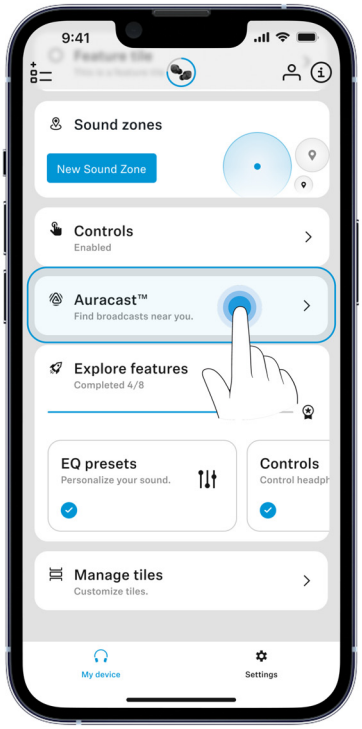

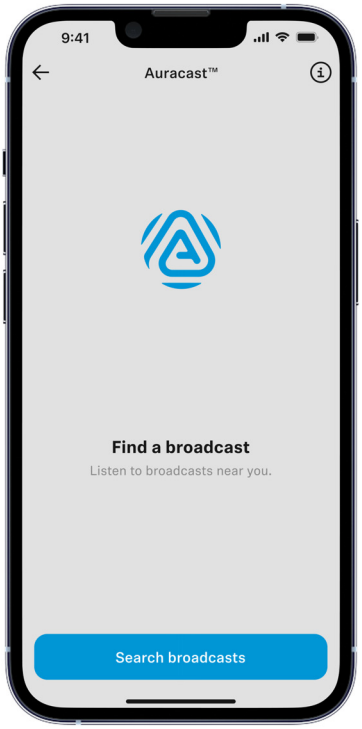



¿Qué se incluye en el paquete? ¿Necesito cables adicionales que no vienen incluidos?



Los cables incluidos en la caja son **suficientes para la mayoría de televisores.**

Puede configurar la alimentación y el audio usando el **cable USB A a USB C**, el **cable óptico** y el **cable analógico** incluidos.

Si lo prefiere, también puede conectar el transmisor mediante **HDMI-ARC**, ya que el transmisor tiene un puerto HDMI. No obstante, **no se incluye un cable HDMI-ARC compatible.**

Información sobre el cable HDMI-ARC

- Solo los cables con la etiqueta **“con Ethernet”** son compatibles con ARC.
- Para obtener el mejor rendimiento, recomendamos utilizar un **“cable HDMI prémium de alta velocidad con Ethernet”.**

Alimentación USB externa (opcional)

- El transmisor puede recibir alimentación directamente desde cualquier **puerto USB de su televisor** usando el cable incluido.
- También puede emplear un adaptador USB con **salida de 5 V**, aunque no es obligatorio.

¿Puedo cambiar manualmente de un transmisor Auracast™ a otro?

Los auriculares para TV RS 275 se conectarán automáticamente al primer transmisor de TV BTA1 conocido. Para cambiar a otro transmisor, utilice el asistente de Auracast™ en la aplicación Sennheiser Smart Control Plus.

¿Qué significan los distintos colores y comportamientos (p. ej., parpadeo) de los LED?

Para el transmisor de TV BTA1:

LED SOURCE		Estado de funcionamiento
●	Apagado	Apagado, modo standby o fuente de audio no disponible
	Parpadea en verde	Sincronización con smartphone (para conexión con la app Smart Control Plus)
 3 x	Parpadea en blanco 3 veces	Fuente de audio HDMI-ARC seleccionada
	Se ilumina en blanco	Fuente de audio HDMI-ARC activa
 3 x	Parpadea en azul claro 3 veces	Fuente de audio TV AUDIO (analógica/digital) seleccionada
	Se ilumina en azul claro	Fuente de audio TV AUDIO (analógica/digital) activa
 3 x	Parpadea en naranja 3 veces	Fuente de audio USB Audio seleccionada
	Se ilumina en naranja	Fuente de audio USB Audio activa
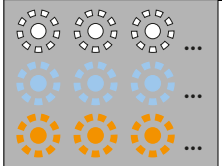	Parpadea continuamente en blanco/azul claro/naranja	No se ha detectado entrada de audio; buscando fuente de audio
	Se ilumina en rojo	Códec no soportado
	Parpadea en rojo	Error al cargar los auriculares
 1 sec	Se ilumina en blanco durante 1 segundo	Restablecer a los ajustes de fábrica predeterminados

Para los auriculares para TV (HDR 275):

LED		Estado de funcionamiento
●	Apagado	Apagado, modo standby o proceso de reinicio
 2 sec	Se ilumina en blanco durante 2 segundos	Proceso de encendido
 3 x	Parpadea en rojo 3 veces	Proceso de apagado

LED		Estado de funcionamiento
	Parpadea en blanco y azul de forma alternativa durante 120 segundos	Modo de sincronización
	Se ilumina en azul durante 5 segundos	Sincronización correcta Conexión al dispositivo Bluetooth establecida
	Parpadea en rojo y blanco de forma alternativa una vez	Error de sincronización
	Parpadea en rojo 2 veces	Conexión al dispositivo Bluetooth interrumpida
	Parpadea en blanco 10 veces de forma repetida	Llamada entrante
	Se ilumina en rojo	Llamada activa
	Se ilumina en morado	Mejora auditiva activada
	Parpadea lentamente en rojo	Carga activa: carga de la batería del 0 % al 10 %
	Parpadea lentamente en amarillo	Carga activa: carga de la batería del 20 % al 90 %
	Parpadea lentamente en verde	Carga activa: carga de la batería del 90 % al 100 %
	Se ilumina en rojo 3 veces	Error de carga
	Se ilumina en rojo (al consultar el estado de la batería)	Indicador de estado de la batería: carga de la batería del 0 % al 10 %
	Se ilumina en amarillo (al consultar el estado de la batería)	Indicador de estado de la batería: carga de la batería del 10 % al 60 %
	Se ilumina en verde (al consultar el estado de la batería)	Indicador de estado de la batería: carga de la batería del 60 % al 100 %

¿Cuál es la mejor manera de conectar mis auriculares para TV si ya tengo una barra de sonido conectada?

Puede conectar el transmisor de TV BTA1 a través de otra salida de audio disponible en su televisor. Asegúrese de seleccionar la salida correcta en los ajustes de audio del televisor. Algunas combinaciones de televisor y barra de sonido priorizan automáticamente la conexión HDMI-ARC. En este caso, recomendamos conectar el transmisor al puerto HDMI-ARC y la barra de sonido, a la salida de audio digital.

¿Cómo puedo conectarme a mi PC?

La mayoría de PC pueden conectarse con un cable USB o un cable de audio analógico de 3,5 mm. Su ordenador reconocerá el transmisor de TV como dispositivo de audio adicional.

¿Cómo puedo conectarme a mi receptor AV?

Puede conectar el transmisor a su receptor AV mediante uno de los siguientes métodos:

- Audio digital (recomendado):
  Utilice un cable TOSLINK óptico para conectar la salida óptica del receptor AV a la entrada óptica del transmisor.
- Audio analógico:
  Utilice un cable de audio analógico de 3,5 mm desde el transmisor hasta la salida de los auriculares o la salida de audio analógico del receptor AV.

Si su receptor AV utiliza salidas RCA:

Algunos receptores solo cuentan con salidas de audio RCA en rojo y blanco. En tal caso, necesitará un convertidor de RCA a *jack* de 3,5 mm, que puede adquirirse por separado.

¿Cuántos transmisores puedo utilizar en paralelo?

Cada transmisor incorpora tecnología de espectro ensanchado por salto de frecuencia (FHSS) para garantizar la operación simultánea con redes Wi-Fi y otros dispositivos Bluetooth. En términos prácticos, pueden usarse entre 10 y 20 transmisores en paralelo sin interferencias considerables ni pérdidas de audio.

¿Cuántos auriculares puedo utilizar con un transmisor de TV BTA1?

En teoría, puede conectarse un número ilimitado de auriculares Auracast™ a un solo transmisor de TV. En la práctica, un transmisor puede admitir normalmente entre 200 y 500 auriculares manteniendo un buen rendimiento.

¿Puedo conectar mis auriculares Bluetooth genéricos con el transmisor de TV BTA1?

No, solo se pueden conectar auriculares compatibles con Auracast™ con el transmisor de TV BTA1.

¿Son compatibles los auriculares para TV RS 275 con cualquier televisor?

Sí, los auriculares para TV RS 275 son compatibles con prácticamente cualquier televisor. El paquete incluye un cable digital óptico (TOSLINK) y un cable de audio analógico de 3,5 mm (AUX), lo que le permite conectar las salidas de audio más comunes. El BTA1 también cuenta con un puerto HDMI-ARC, compatible con televisores que admiten esta función. No obstante, tenga en cuenta que no se incluye un cable HDMI-ARC.

¿Cuál es el rango de los auriculares para TV RS 275?

El rango es de hasta 50 metros. El rendimiento real puede variar en función del entorno; por ejemplo, obstáculos como paredes o muebles, así como una alta concentración de dispositivos Wi-Fi cerca, pueden reducir el rango efectivo.

¿Puedo conectar el transmisor de TV BTA1 con mi televisor a través de HDMI-ARC?

El transmisor de TV BTA1 cumple con la norma HDMI 1.4b y ofrece soporte para ARC. Los televisores con certificación HDMI 1.4b o superior son compatibles.

Mejora auditiva y del sonido

¿Qué opciones de personalización del sonido ofrecen los auriculares para TV RS 275?

- **Claridad de la conversación**: realza las frecuencias vocales para que las palabras habladas en diálogos, pódcasts, llamadas o vídeos sean más inteligibles.
- **Perfiles de audición**: con nuestros cuatro perfiles optimizados para dificultades auditivas frecuentes, podrá ajustar el sonido según sus necesidades y preferencias.
- **Supresión del ruido**: minimiza ruidos de fondo, como zumbidos, ventiladores o ruido ambiental, logrando un audio más limpio.
- **Control del equilibrio izquierdo/derecho**: permite ajustar el nivel de audio entre los canales izquierdo y derecho para adaptarlo al equilibrio estéreo deseado.
- **Conversión a mono**: convierte el audio estéreo en mono para que el sonido se perciba igual por ambos canales.
- **Ecualizador**: le permite ajustar bandas de frecuencia específicas (graves, medios, agudos) para adaptar el sonido a sus preferencias.

¿Qué diferencia hay entre los modos de sonido del transmisor de TV y las funciones de los auriculares para TV?

Los **modos de sonido del transmisor** ajustan el sonido para todos los dispositivos conectados y moldean el sonido **para todos los oyentes**. Por ejemplo, puede elegir **“Sonido envolvente virtual”** para una experiencia inmersiva, **“Claridad de la conversación”** para realzar los diálogos o un **Modo combinado** que une ambas funciones.

Por el contrario, los **modos de los auriculares** permiten a cada oyente **personalizar su propio sonido** sin afectar a la experiencia de los demás. Con la aplicación puede personalizar con precisión su experiencia auditiva mediante **perfiles de audición, ajustes del ecualizador, mejora de la claridad de los diálogos, reducción de ruido** y otras funciones diseñadas para ofrecer un sonido claro, agradable y adaptado a sus necesidades.

¿Cómo realza los diálogos el modo Claridad de la conversación?

Esta función mejora la inteligibilidad de los diálogos al reforzar los rangos de frecuencia característicos del habla humana. El ecualizador amplifica las bandas de frecuencia que favorecen la inteligibilidad de las voces, conservando un sonido general equilibrado e inmersivo para preservar la riqueza de la música, los efectos y el entorno sonoro.

¿Por qué no funcionan los modos de sonido cuando la conexión se realiza mediante audio USB C?

Al usar el audio USB C, la conexión está optimizada para audio de PC, donde normalmente no se requiere procesamiento adicional. Por este motivo, los modos de sonido y el procesamiento digital de la señal se desactivan en este modo.

¿Qué puedo hacer si el volumen es demasiado bajo o demasiado alto?

Si el volumen no es el deseado, pruebe lo siguiente:

- ▷ Controle el volumen desde los propios auriculares según sus preferencias.
- ▷ Si es necesario, ajuste también el volumen en su televisor.
- ▷ Abra los ajustes de audio del televisor y asegúrese de que la opción “Volumen de audio” esté en el 80 %.
- ▷ Abra la app Smart Control Plus y busque el ajuste “Normalización del volumen” del transmisor de TV. Actívelo o desactívelo para establecer el volumen óptimo.

¿Solo puedo utilizar los auriculares con el televisor o también puedo utilizarlos para otras finalidades, como escuchar música o llamar por teléfono?

Los auriculares HDR 275 pueden conectarse mediante Bluetooth Classic a una amplia variedad de dispositivos, como teléfonos móviles, tabletas u ordenadores. Así, no solo pueden utilizarse con el televisor, sino también para escuchar música, realizar llamadas o disfrutar de otras aplicaciones de audio, como cualquier otro modelo Bluetooth.

Alimentación y carga

¿Cuánto dura la batería de los auriculares?

Cuando están totalmente cargados, puede disfrutar de **hasta 50 horas de tiempo de reproducción**. La autonomía real puede variar en función del volumen, las funciones activadas y el dispositivo conectado (p. ej., iPhone, teléfono Android, PC o transmisor de TV).

¿Por qué mis auriculares HDR 275 no llegan al tiempo de reproducción especificado de 50 horas?

Los auriculares brindan **hasta 50 horas de reproducción**, pero la autonomía real depende del volumen, las funciones activadas y el dispositivo conectado (p. ej., iPhone, teléfono Android, PC o transmisor de TV).

Tras varios años de uso, es normal que la batería ya no ofrezca la misma autonomía. No se preocupe: las baterías de los HDR 275 pueden sustituirse, lo que facilita mantenerlos en óptimas condiciones durante más tiempo (haga clic aquí para obtener más información).

¿Cuánto tiempo tarda la carga total de la batería?

Con un cargador de capacidad adecuada, la carga completa de los auriculares tarda aproximadamente 2 horas.

¿Cómo sé si el transmisor de TV y los auriculares para TV están encendidos?

Transmisor de TV:

- Si **uno o varios LED están iluminados**, el transmisor está encendido.
- Si **no se ilumina ningún LED**, asegúrese de que el transmisor esté conectado a la alimentación y que su televisor esté encendido. Pulse cualquier botón del transmisor para activarlo.

Auriculares para TV:

- **Pulse brevemente el botón de encendido**.
  - Si el LED parpadea en blanco, los auriculares están encendidos.
  - Si **no sucede nada** o el LED se ilumina en morado, los auriculares ya están encendidos.
- Si aún no se escucha nada, **asegúrese de que los auriculares estén cargados**.

Para obtener información sobre problemas de conexión, consulte aquí la guía de resolución de problemas.

¿La carga mediante USB depende de la fuente de alimentación USB?

Sí. Si su adaptador de alimentación USB no proporciona suficiente potencia, sus auriculares simplemente se cargarán más lento.

Lo bueno es que casi todos los cargadores modernos para smartphones, tabletas y portátiles proporcionan **potencia más que suficiente para una carga a máxima velocidad.**

Requisitos mínimos:

- Corriente: **al menos** 400 mA (0,4 A)
- Voltaje: **entre** 5,0 V y 5,5 V

Ejemplos de cargadores compatibles:

- 5,1 V, 1500 mA (1,5 A)
- 5,0 V, 2 A
- 5,0 V, 1,2 A
- 5,0 V, 1 A
- 5,2-5,3 V, 2 A
- 5 V, 4,5 A

Todos estos cumplen los requisitos, ya que pueden proporcionar más de 0,4 A y permanecer dentro del rango de 5,0 a 5,5 V.

¿Puedo cargar dispositivos que no sean mis auriculares a través de la salida USB C en el transmisor de TV?

Sí, pero con una limitación:

La salida USB C proporciona **menos de 500 mA de corriente**, por lo que **algunos dispositivos pueden no cargarse correctamente o no cargarse en absoluto.**

Funciona mejor con **dispositivos de bajo consumo**, como auriculares o pequeños accesorios, pero **smartphones o tabletas pueden cargarse muy lentamente o no cargarse.**

¿Cómo puedo saber el nivel de carga de la batería de los auriculares?

Para conocer el nivel de batería, **pulse dos veces en el botón de encendido.** Los auriculares indicarán a continuación el nivel de carga actual.

¿Hay alguna indicación especial para el cuidado de la batería?

Puede **cargar los auriculares por la noche de forma segura**, ya que el proceso de carga se detiene automáticamente cuando la batería está totalmente cargada.

No obstante, **evite almacenar los auriculares durante largos periodos con la batería completamente descargada**, ya que esto puede afectar a su vida útil.

¿Qué baterías recargables pueden utilizarse con los auriculares?

El modelo de batería es el **BA 275**, que puede adquirirse en nuestro sitio web de accesorios: https://eu.sennheiser-hearing.com/collections/sennheiser-spare-parts-and-accessories

¿Puede utilizarse el soporte para cargar los auriculares?

No, el soporte para auriculares sirve solo para almacenarlos. **El cable USB** permite cargar los auriculares de forma sencilla y fiable.

¿Por qué parece que los auriculares no se cargan con normalidad?

Varios factores pueden afectar al proceso de carga:

- **Cambio de puerto USB:** si ha cambiado el puerto USB en el transmisor de TV, puede que esté recibiendo menos potencia. Intente utilizar el puerto o la fuente de alimentación original.
- **Batería muy descargada:** si la batería de los auriculares se descargó por completo, puede que el proceso de carga tarde más de lo habitual.
- **Batería antigua:** las baterías más antiguas pueden tardar más en cargarse y tener menos autonomía. Considere cambiar la batería si fuera necesario.
- **Cable de carga:** el uso de un cable de carga distinto puede afectar al rendimiento de la carga. Utilice el cable de carga incluido.

Bluetooth y conectividad

¿Qué ventajas ofrece el nuevo Bluetooth Auracast™? ¿En qué se diferencia de Bluetooth Classic?

Bluetooth Auracast™ le permite transmitir audio de su televisor u otros dispositivos a múltiples auriculares al mismo tiempo, lo que lo hace perfecto para la escucha compartida. Por el contrario, Bluetooth Classic se conecta únicamente a un dispositivo a la vez, lo que resulta óptimo para aplicaciones personales, como reproducción de audio o llamadas.

Para obtener más información, puede leer un artículo sobre Auracast™ aquí.

¿Cuántos dispositivos puedo conectar al stream de Auracast™?

En teoría, puede conectarse un número ilimitado de auriculares Auracast™ a un solo transmisor de TV/stream de Auracast™. En la práctica, un transmisor puede admitir normalmente entre 200 y 500 auriculares manteniendo un buen rendimiento.

¿Qué auriculares puedo conectar al stream de Auracast™?

Puede conectar **sus auriculares compatibles con Bluetooth Auracast™**. Los auriculares Bluetooth Classic estándar **no** funcionarán con la transmisión Auracast™.

¿Cómo sé si el stream de Auracast™ está activo?

El transmisor de TV inicia automáticamente la transmisión en cuanto se enciende. Puede verificar si se está transmitiendo audio observando el LED SOURCE del transmisor: si permanece fijo (sin parpadear), el flujo de audio está activo.

¿Cómo puedo asignar un nombre a mi stream de Auracast™? ¿Y por qué debería ponérselo?

Puede renombrar su stream de Auracast™ a través de la **app Smart Control Plus**. Solo tiene que conectar su transmisor con la aplicación y modificar el nombre en el menú *Ajustes de retransmisiones*. El nombre elegido aparecerá en su asistente de Auracast™, lo que le permitirá identificar su stream más fácilmente, especialmente cuando hay varias retransmisiones disponibles cerca.

¿Cómo puedo cifrar mi stream de Auracast™ y qué nivel de seguridad tiene después del cifrado?

Puede habilitar el cifrado de streams a través de la **app Smart Control Plus**. Solo tiene que conectar su transmisor con la aplicación, ir al menú *Ajustes de retransmisiones*, activar el **cifrado** y luego establecer una contraseña. La seguridad de su stream depende de la complejidad y robustez de la contraseña utilizada. La aplicación Smart Control Plus incorpora una función para generar una contraseña sólida y aleatoria para lograr una mayor protección.

Aunque el cifrado aumenta la protección de los datos, la contraseña de Auracast™ no es invulnerable y no se puede garantizar una seguridad absoluta frente a ataques offline de fuerza bruta para obtener la clave.

¿Puedo conectar mis audífonos al transmisor?

Sí, siempre que sus audífonos sean compatibles con Auracast™. Tenga en cuenta que el stream de Auracast™ del transmisor de TV está ajustado en calidad alta con una tasa de muestreo de 48 kHz por defecto. Algunos dispositivos Auracast™, incluidos algunos audífonos, pueden no admitir esta configuración. Con la aplicación Smart Control Plus podrá seleccionar una tasa de muestreo inferior para garantizar el funcionamiento con cualquier dispositivo habilitado para Auracast™.

¿Cuál es el rango de transmisión?

- Con el transmisor de TV (Auracast™): hasta **50 metros**
- Con Bluetooth Classic: hasta **25 metros**

El alcance real puede variar en función del entorno; por ejemplo, paredes, muebles o una alta concentración de dispositivos Wi-Fi pueden reducir la distancia efectiva.

¿Puedo iniciar varios streams a la vez?

No. Un transmisor solo puede emitir **una única fuente de audio a la vez**.

Sin embargo, **puede utilizar varios transmisores de TV** para emitir distintas fuentes de manera simultánea.

¿Cuál es la latencia del sistema?

La latencia del sistema es de aproximadamente **50 ms**.

La **latencia** es el pequeño retardo que hay desde que entra una señal de audio en el sistema y el momento en el que se escucha el sonido. Para la mayoría de usuarios, una latencia de 50 ms es tan baja que resulta imperceptible. Durante el funcionamiento normal del televisor, el audio y el vídeo deben permanecer sincronizados.

¿Puedo conectar los auriculares a mi teléfono móvil?

Sí. Los auriculares pueden conectarse a cualquier teléfono móvil compatible con Bluetooth Classic, lo que le permite escuchar música, ver vídeos o hacer llamadas.

¿Puedo utilizar los auriculares para hacer una llamada?

Sí. Los auriculares permiten realizar llamadas cuando están conectados a un dispositivo móvil mediante Bluetooth Classic, lo que facilita hablar en manos libres sin interrumpir la reproducción de audio.

¿Puedo conectar el transmisor de TV BTA1 a mi altavoz Bluetooth?

Sí. Tenga en cuenta que el BTA1 solo es compatible con altavoces Bluetooth que incorporen la tecnología Auracast™. Es posible que necesite una interfaz o aplicación para que el altavoz busque *streams* de Auracast™ y seleccionar el BTA1. Consulte el manual de usuario del altavoz para obtener más información.

¿Los auriculares para TV RS 275 admiten códecs distintos a LC3?

Sí, los auriculares admiten los siguientes códecs:

- SBC
- AAC
- aptX™
- aptX™ Adaptive
- LC3

Importante: El transmisor de TV solo utiliza audio Bluetooth Low Energy (LE) con el códec LC3. Por lo tanto, al conectar los auriculares al transmisor, solo se usará LC3.

Restablecimiento, firmware y mantenimiento

¿Cómo se reemplazan las baterías? ¿Dónde se compran las baterías necesarias?

ATENCIÓN

Sustituir una batería por un tipo incompatible puede anular un mecanismo de seguridad.

El uso de baterías recargables de terceros no compatibles puede limitar el tiempo de funcionamiento de los auriculares y provocar daños en el producto.

- ▷ Utilice exclusivamente baterías recargables de repuesto suministradas o recomendadas por Sonova Consumer Hearing. Recomendamos utilizar baterías Sennheiser originales.
- ▷ En caso de optar por baterías de proveedores externos, es imprescindible verificar que cumplan con todas las especificaciones técnicas detalladas en el capítulo y que estén homologadas conforme a las normativas locales.

La batería Sennheiser compatible es la **BA 275**. Puede encontrarla en la UE y en otros países seleccionados. Consulte la disponibilidad en línea en https://eu.sennheiser-hearing.com/collections/tv-hearing/products/rs-275 o póngase en contacto con el servicio de atención al cliente para obtener más información: www.sennheiser-hearing.com/service-support

Retirar la batería recargable

Herramientas necesarias: Destornillador Phillips PH000

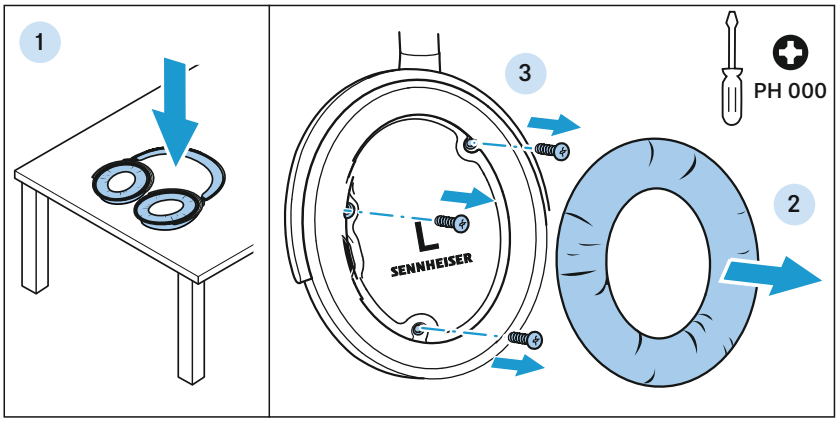

1. Coloque los auriculares para TV sobre una superficie plana y estable, como una mesa.
2. Retire la almohadilla del casco izquierdo para protegerlo de daños (consulte las instrucciones aquí).
3. Utilice el destornillador para quitar los tres tornillos de cabeza Phillips del casco izquierdo.

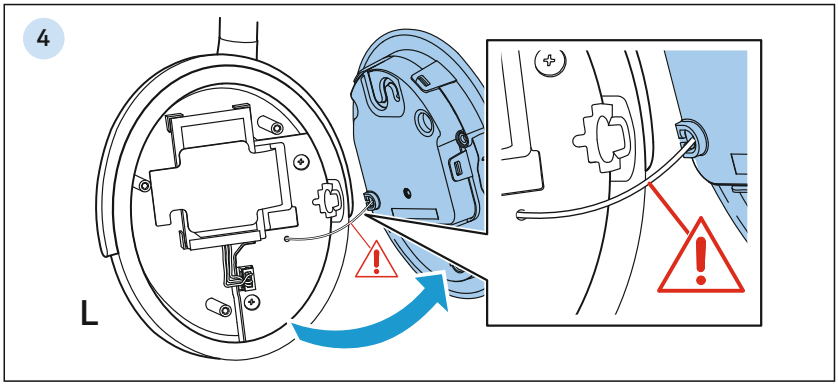

4. **¡Atención! Existe riesgo de causar daños en el cable del altavoz. Evite separar demasiado la unidad acústica y extráigala con cuidado.**
   Abra el casco izquierdo tirando de la unidad acústica hacia arriba.

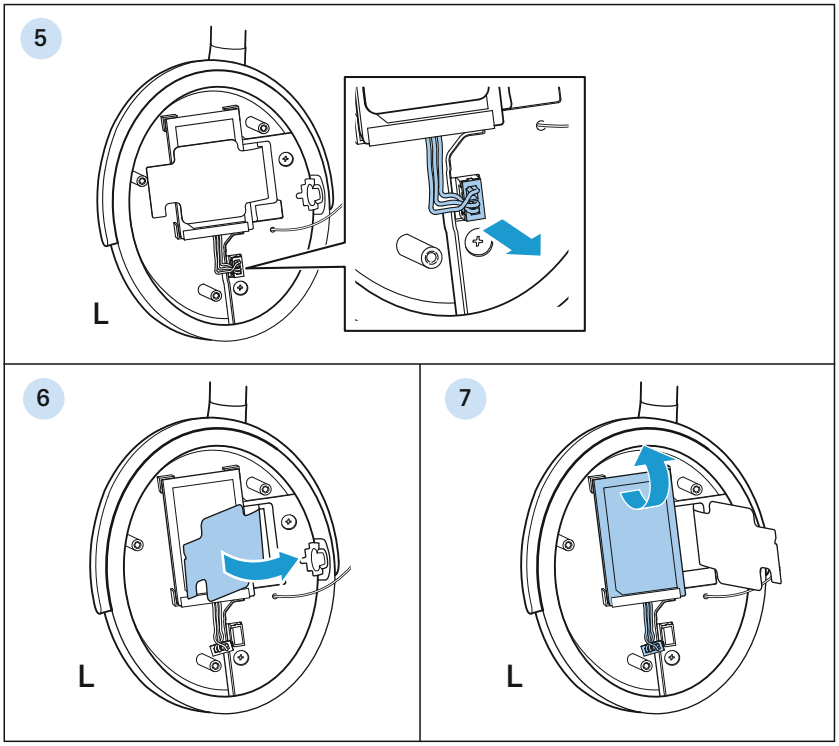

5. Separe el conector del cable de la batería de la placa de circuito principal con cuidado.
6. Abra la tapa de goma que cubre la batería recargable.
7. Retire la batería recargable.

Insertar la nueva batería recargable

▷ Sitúe la batería recargable en el portabaterías.

▷ Cierre la tapa de goma.

▷ Conecte el conector del cable de la batería a la placa de circuito principal.

▷ Cierre el casco colocando la unidad acústica.

▷ Fije la unidad acústica mediante los tres tornillos de cabeza Phillips.

▷ Vuelva a colocar la almohadilla en el casco (consulte las instrucciones aquí).

¿Cómo se reemplazan las almohadillas? ¿Dónde se compran las almohadillas necesarias?

Por motivos de higiene, las almohadillas deben sustituirse periódicamente. Podrá adquirir almohadillas de repuesto en https://eu.sennheiser-hearing.com/collections/tv-hearing/products/rs-275 (para comprar en línea, o póngase en contacto con su socio local de Sonova Consumer Hearing: www.sennheiser-hearing.com/service-support).

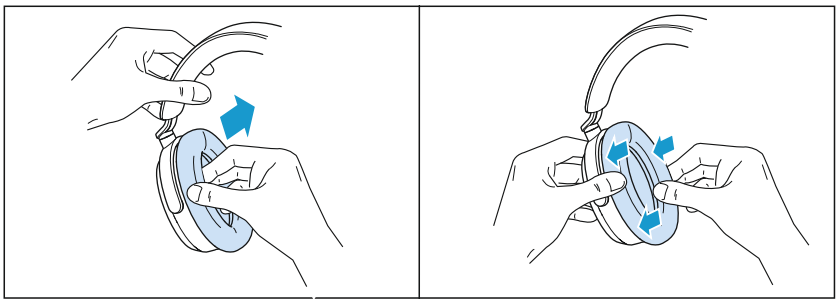

▷ Sujete la almohadilla y afloje los bordes en todo el contorno hasta que pueda retirarla completamente.

▷ Coloque la nueva almohadilla en el casco manteniendo una correcta alineación.

▷ Inserte los bordes de la almohadilla en la ranura que recorre todo el casco.

¿Qué recambios hay disponibles para los auriculares para TV RS 275?

- Receptor adicional (= auriculares para TV HDR 275)
- Almohadillas
- Batería reemplazable
- Soporte para auriculares

¿Puedo actualizar los auriculares para TV o el transmisor de TV con el firmware más reciente?

Las actualizaciones de firmware se pueden descargar de forma gratuita desde la aplicación Smart Control Plus de Sennheiser. Para más detalles, consulte el capítulo “Instalar actualizaciones del firmware” del manual de los auriculares para TV RS 275.

¿Cómo puedo restablecer el transmisor de TV?

Si la función del transmisor de TV se desestabiliza y el problema no se soluciona interrumpiendo la alimentación (restablecer hardware), restablezca el transmisor de TV a los ajustes predeterminados de fábrica:

▷ Deje pulsados los botones SOURCE y SOUND MODE durante unos 30 segundos.
Todos los LED del transmisor de TV se iluminan en blanco durante un segundo.
Se han restablecido los ajustes de fábrica del transmisor de TV correctamente.

▷ Vuelva a conectar el transmisor de TV a sus auriculares y al dispositivo Bluetooth.

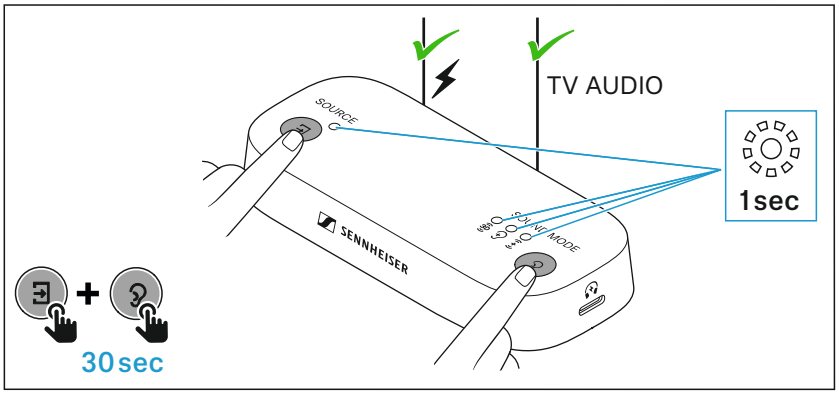

¿Cómo puedo restablecer los auriculares para TV?

Mantenga pulsado el botón del centro (entre los botones de volumen) durante unos 15 segundos.

El LED de estado parpadeará en rojo una vez.

Un tono de encendido indicará que el restablecimiento de fábrica se ha realizado correctamente.

Controles

¿Cómo se utilizan los auriculares para TV?

Puede gestionar el uso de los auriculares de varias maneras:

- **En los auriculares:** utilice los botones físicos para controlar funciones como reproducir, pausar, subir volumen y bajar volumen.
- **App Smart Control Plus:** ofrece opciones de control y ajustes adicionales.
- **Manejo de la reproducción vía Bluetooth:** algunas funciones como reproducir, pausar o ajustar el volumen también se pueden controlar desde el dispositivo conectado (p. ej., smartphone).

¿Cómo puedo activar la función de mejora auditiva que he configurado en la aplicación?

Puede guardar sus ajustes de mejora auditiva (perfiles de audición, claridad de la conversación, supresión de ruido) en la propia aplicación. Pulse brevemente el botón de encendido de los auriculares para acceder a la función de mejora auditiva y al Ecualizador gráfico (consulte los detalles a continuación).

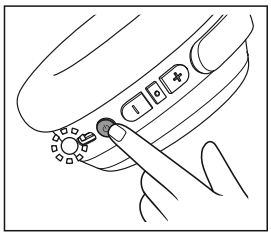

Si la Mejora auditiva y el Ecualizador gráfico están activados:

Mejora auditiva ⟷ Ecualizador gráfico

Si solo está activada la Mejora auditiva:

Mejora auditiva ON ⟷ Mejora auditiva OFF

¿Cómo se utiliza el transmisor de TV?

El transmisor tiene dos botones:

- **SOURCE:** para cambiar entre distintas entradas de audio.
- **SOUND MODE:** para cambiar entre los tres modos de sonido o apagar el sonido completamente.

Para acceder a ajustes adicionales y un control más cómodo, también puede usar la app Smart Control Plus.

Aplicación e integración del PC

¿Por qué debo descargar la app Sennheiser Smart Control? ¿Qué ventajas ofrece?

La aplicación Sennheiser Smart Control Plus le brinda un control total de los auriculares y el transmisor. Estos son tres beneficios clave:

- **Actualizaciones de firmware:** mantenga los auriculares y el transmisor actualizados con las funciones y mejoras más recientes.
- **Mejoras auditivas personalizadas:** configure perfiles de audición, active la reducción de ruido y ajuste el equilibrio entre los canales izquierdo y derecho (disponible únicamente en la aplicación).
- **Streams de Auracast™ seguros:** habilite el cifrado para sus streams de audio.

La aplicación le permite obtener el máximo rendimiento, disfrutar de una experiencia personalizada y acceder a las funciones más recientes de sus dispositivos.

¿Cómo puedo conectar el transmisor de TV a la app Sennheiser Smart Control Plus?

▷ Active Bluetooth en su smartphone con la aplicación Smart Control Plus instalada.

▷ En el transmisor de TV, deje pulsados simultáneamente los botones SOURCE y SOUND MODE durante 5 segundos. El LED SOURCE comenzará a parpadear en verde, lo que indica que el transmisor está listo para conectarse.

▷ Abra la app Smart Control Plus, pulse el icono “+” en la pantalla de inicio para añadir un nuevo dispositivo y seleccione el transmisor de TV de la lista.

▷ Cuando su smartphone le solicite confirmar el emparejamiento con un nuevo dispositivo, acepte la conexión.

▷ Cuando se haya completado la sincronización, el transmisor de TV aparecerá en la lista de dispositivos conectados. Seleccione “**BTA1 TV Transmitter**” para establecer la conexión.

¿Por qué no puedo conectar el transmisor de TV desde los ajustes de Bluetooth de mi smartphone?

El transmisor de TV se conecta únicamente a su smartphone a través de la app Smart Control Plus para configurar sus ajustes. No utiliza una conexión Bluetooth estándar, como la que se emplea con auriculares, por lo que no es compatible con este tipo de emparejamiento.

¿Por qué el transmisor de TV se desconecta de la aplicación al cerrarla?

El transmisor de TV se conecta a Smart Control Plus a través de Bluetooth Low Energy (BLE). En la mayoría de los *smartphones*, las conexiones BLE pueden verse limitadas o interrumpidas cuando la aplicación se cierra o se ejecuta en segundo plano. Este comportamiento es habitual y está diseñado para ahorrar consumo de batería y recursos del sistema.

Por lo tanto, puede que el transmisor aparezca desconectado cuando la aplicación no está activa. En cuanto vuelva a abrir la aplicación, intentará reestablecer automáticamente la conexión. Para mantener una conexión activa, deje la app Smart Control Plus abierta y ejecutándose en segundo plano.

¿Cómo puedo conectar los auriculares a la app Sennheiser Smart Control?

Paso 1: sincronización con su smartphone mediante Bluetooth

▷ Asegúrese de que **no haya transmisores de TV cerca o encendidos.** Los auriculares pueden conectarse automáticamente a ellos durante el proceso de emparejamiento.

▷ Mantenga pulsado el **botón de encendido** de los auriculares durante unos **5 segundos**.
Los auriculares están en el **modo de sincronización** cuando el LED parpadea en **azul y blanco de forma alternativa**.

▷ En su *smartphone*:
- Abra la **configuración Bluetooth** y active el Bluetooth.
- Busque un nuevo dispositivo llamado **“HDR 275”**.
- Seleccione el dispositivo y confirme la conexión si se le solicita.

Paso 2: conexión a través de la aplicación Smart Control Plus

▷ Abra la **app Smart Control Plus**.

▷ Sus auriculares **(HDR 275)** deben detectarse automáticamente. Si no es así, pulse el **icono “*”** en la esquina superior izquierda para buscar dispositivos conectados.

▷ Seleccione **HDR 275** en la lista para establecer la conexión.

¿También puedo utilizar los auriculares para TV RS 275 con mi PC o portátil?

Sí, puede utilizar los auriculares para TV con su PC o portátil. Puede conectarlos de varias maneras:

- Conexión de los auriculares para TV directamente a su portátil/PC mediante USB
- Conexión de los auriculares para TV a su portátil/PC mediante Bluetooth Classic
- Conexión del transmisor de TV a su portátil/PC mediante USB; transmisión Auracast™ a los auriculares para TV

Tenga en cuenta que la conexión a través del transmisor de TV no admite un canal de retorno de audio. Por lo tanto, la función de telefonía no está disponible en esta configuración.

Resolución de problemas (por si surge algún inconveniente)

¿Qué puedo hacer si los auriculares y el transmisor no se conectan?

Pruebe lo siguiente:

- ▷ Asegúrese de que el transmisor esté encendido y recibiendo una señal de audio.
  Puede comprobarlo viendo si el LED SOURCE está iluminado en azul, naranja o blanco (la luz no debe parpadear).
- ▷ Compruebe las conexiones por cable entre el transmisor y el televisor.
- ▷ Asegúrese de que el televisor esté reproduciendo audio.
- ▷ Asegúrese de que los auriculares estén encendidos.
- ▷ Si el LED SOURCE está parpadeando, compruebe los ajustes del televisor y asegúrese de seleccionar la salida de audio correcta.

Si siguen sin conectarse:

- ▷ Vuelva a emparejar los auriculares:
  - – Mantenga presionado el botón de encendido durante aproximadamente 5? segundos hasta que el LED parpadee alternando azul y blanco.
  - – Cuando el transmisor está transmitiendo y los auriculares están próximos, la reconexión debería producirse de forma automática.

¿Cómo consigo que el sonido salga solo por los auriculares y no a través de los altavoces?

El sonido del transmisor es independiente de los auriculares del televisor.

Si solo quiere escuchar sonido a través de los auriculares, solo tiene que:

- – silenciar los altavoces del televisor; o
- – bajar el volumen del televisor a 0.

Los auriculares seguirán recibiendo la señal de audio de forma normal, independientemente del volumen de los altavoces del televisor.

¿Cómo consigo que el sonido salga por el televisor y por los auriculares **A LA VEZ**?

Para reproducir audio tanto por los altavoces del televisor como por los auriculares:

- ▷ Utilice la **salida de audio digital del televisor** (óptica/TOSLINK), si dispone de ella.
  En muchos televisores, la salida óptica sigue activa incluso cuando los altavoces del televisor están encendidos, lo que permite una salida de audio dual.
- ▷ Busque en los ajustes de audio del televisor opciones como:
  - – “Altavoces del televisor + salida óptica”
  - – “Salida de audio: televisor + dispositivo externo”
  - – “Audio de salida múltiple”

Si su televisor no ofrece esta función, puede que no sea posible reproducir sonido a través de ambas salidas a la vez.

¿Por qué noto eco o reverberación al usar los auriculares con el televisor?

Esto sucede porque **tanto los altavoces del televisor como los auriculares están reproduciendo sonido al mismo tiempo** y los auriculares presentan un pequeño retardo de audio. Las dos señales se solapan y crean un efecto de eco o reverberación.

Para solucionarlo, le recomendamos que **silencie los altavoces del televisor** o baje el volumen del televisor al 0 para el **sonido salga solo por los auriculares**.

¿Qué puedo hacer si el volumen es muy bajo?

Pruebe lo siguiente:

- ▷ Aumente el volumen en los auriculares pulsando varias veces el botón de subir volumen.
- ▷ En la aplicación Smart Control Plus, compruebe los ajustes del transmisor: Asegúrese de que la función “Normalización del volumen” esté en “Slow” o “Fast” (lenta o rápida, no desactivada).
- ▷ Abra los ajustes de audio del televisor y ajuste el volumen en 60-80 % aproximadamente para proporcionar una potente señal de audio al transmisor.

¿Por qué los auriculares reproducen el audio con un ligero retraso respecto a la imagen o a los altavoces?

La señal de audio enviada a los auriculares tiene un ligero retardo de unos 50 ms. Por lo general, es tan mínimo que pasa desapercibido.

No obstante, si usted lo detecta, muchos televisores permiten ajustar el retardo de audio o la sincronización con la imagen para que el sonido y la imagen estén alineados.

¿Qué debo hacer si los auriculares para TV RS 275 dejan de funcionar de repente?

Pruebe lo siguiente:

- ▷ **Apagar el transmisor de TV y volver a encenderlo:** apáguelo, espere unos segundos y luego, vuelva a encenderlo.
- ▷ **Restablecer los ajustes de fábrica de ambos dispositivos:** realice un restablecimiento de fábrica en el **transmisor de TV** y los **auriculares**. Puede encontrar más información sobre cómo restablecer los ajustes de fábrica aquí y aquí.

Esto suele resolver problemas inesperados y restablece el funcionamiento normal.

¿Qué debo hacer si el sonido en los auriculares para TV RS 275 se corta constantemente?

Pruebe lo siguiente:

- ▷ **Apague los auriculares y vuelva a encenderlos** para restablecer la conexión.
- ▷ **Póngase más cerca del transmisor de TV** para reforzar la intensidad de la señal.
- ▷ **Reduzca las interferencias** manteniendo otros dispositivos inalámbricos (rúteres Wi-Fi, teléfonos inalámbricos, smartphones u otros dispositivos Bluetooth) alejados del transmisor y los auriculares.

¿Qué puedo hacer si hay interferencias de señales de radio (o Wi-Fi)?

Retire o apague otros dispositivos inalámbricos que estén cerca de los auriculares y el transmisor de TV, como:

- rúteres Wi-Fi
- teléfonos inalámbricos
- smartphones
- otros dispositivos Bluetooth

Reducir las señales de radio cercanas puede mejorar la conexión y minimizar las interferencias.

¿Por qué vuelve mi televisor a HDMI-ARC cuando intento seleccionar la salida óptica?

En determinados televisores, la salida HDMI-ARC tiene prioridad sobre otras conexiones de audio. Además, algunas barras de sonido conectadas por HDMI-ARC pueden modificar automáticamente la salida de audio configurada en el televisor.

Una posible solución es conectar el transmisor de TV a través de HDMI-ARC y el otro dispositivo a través de la salida óptica. Por lo general, el transmisor de TV BTA1 solo reproduce la salida HDMI mientras se está utilizando.

¿Por qué el LED SOURCE del transmisor se ilumina en azul cuando conecto el cable analógico?

El transmisor detecta automáticamente cuándo se conecta un cable a la entrada analógica y cambia a dicha fuente, indicado por una luz azul fija en el LED SOURCE. Si el otro extremo del cable no está conectado, el transmisor puede interpretar el ruido ambiental como señal de audio, provocando interferencias o sonidos no deseados.

¿Por qué escucho ruido o estática al transmitir audio por USB C (a través de una estación docking o un dongle USB)?

Algunos controladores USB pueden causar problemas en la calidad del audio, como ruidos o estática. Para resolverlos, conecte el transmisor a otro puerto USB o directamente al dispositivo, evitando concentradores o estaciones docking cuando sea posible.

¿Por qué el volumen del televisor parece ajustarse solo mientras lo veo?

Esto puede deberse a que algunos televisores no responden a la función de “Normalización del volumen” tal y como se espera.

La función “Normalización del volumen” busca ofrecer una experiencia de escucha más equilibrada, aumentando los sonidos bajos y atenuando los que son demasiado fuertes. Algunos televisores o decodificadores aplican estos ajustes con mayor intensidad y rapidez, causando variaciones de sonido evidentes.

Para evitar este efecto, desactive la función “Normalización del volumen” en la app Smart Control Plus.

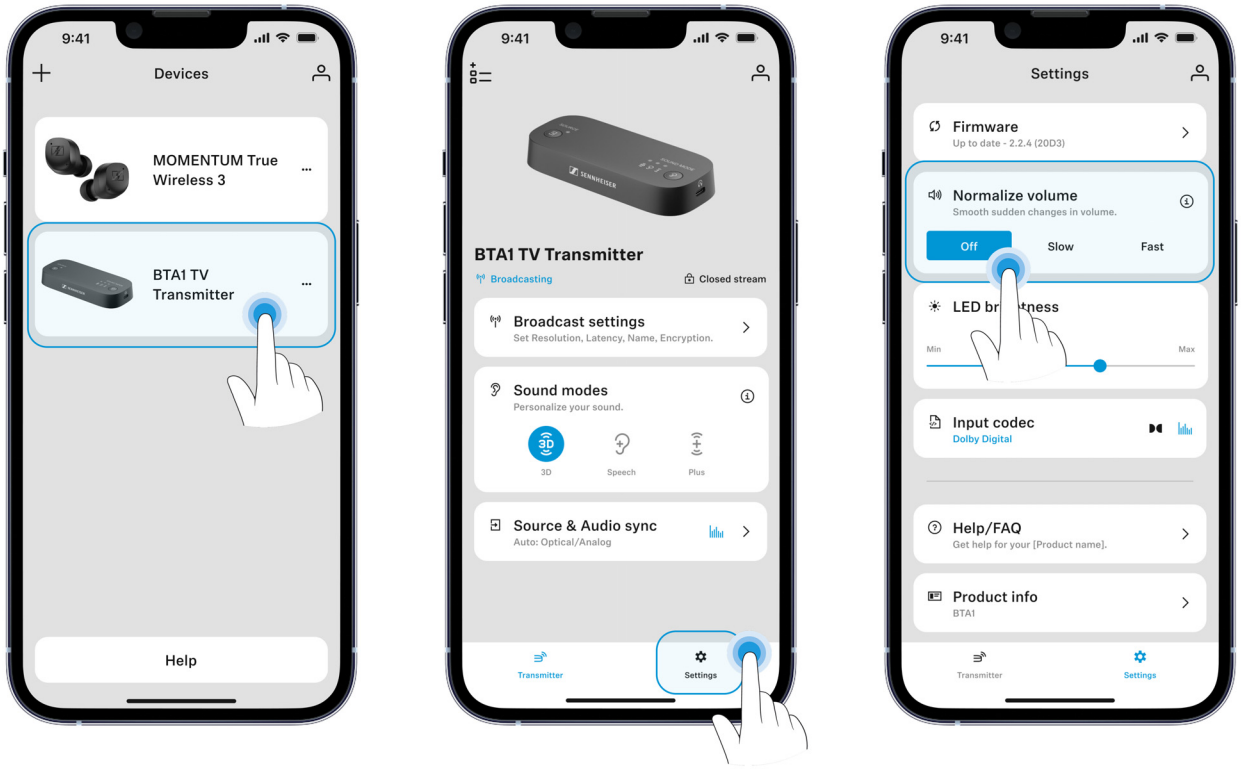

¿Por qué el LED SOURCE se ilumina en rojo cuando el cable óptico está conectado?

Si el LED SOURCE está en rojo, esto significa que hay un códec de audio desconocido o no compatible en la entrada óptica. Esto puede suceder si no se selecciona la salida óptica como salida de audio del televisor.

- ▷ Si está utilizando el transmisor de TV y selecciona la salida óptica, cambie el códec de audio del televisor a un formato admitido (por ejemplo, Dolby Digital).
- ▷ Si otro dispositivo, como una barra de sonido, está utilizando otra salida del televisor, puede ignorar el LED rojo. Simplemente indica que no hay una señal de audio válida en la conexión óptica.